Produktnummer 855102



Specifikationer

Produktnummer	855102
Dimension	Ø75/Ø110 mm
Funktion	Til Purus renden 100
Materiale	Syrefast rustfrit stål EN 1.4404
Overflade	Koldvalset (2B)
Vare farve	Rustfrit

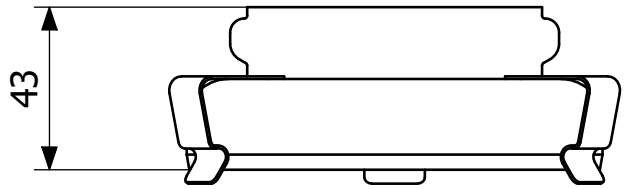
43

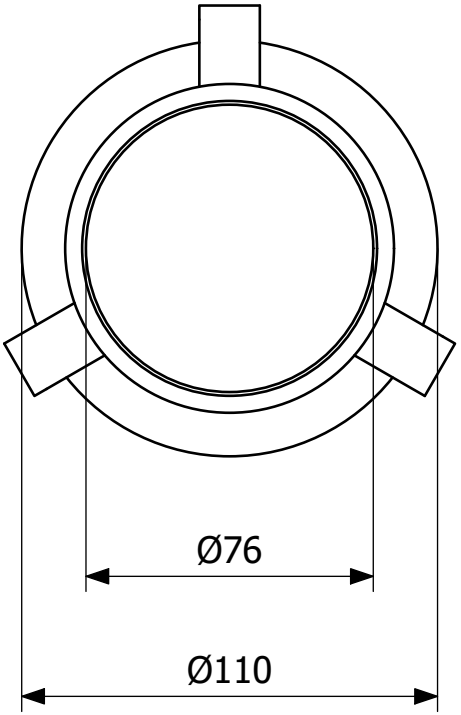
Ø76
Ø110