PURUS

Produktnummer HA305009PR



Udløbshus i syrefast rustfrit stål med lodret Ø75 mm udløb og Ø150 tilslutning mod renden.

Specifikationer

Produktnummer	HA305009PR
Dimension	Ø75 mm
Funktion	Lodret udløb
Materiale	Syrefast rustfrit stål EN 1.4404
Overflade	Koldvalset (2B)
Størrelse	Ø150 mm
Vare farve	Rustfrit
Version	Afløbsskål

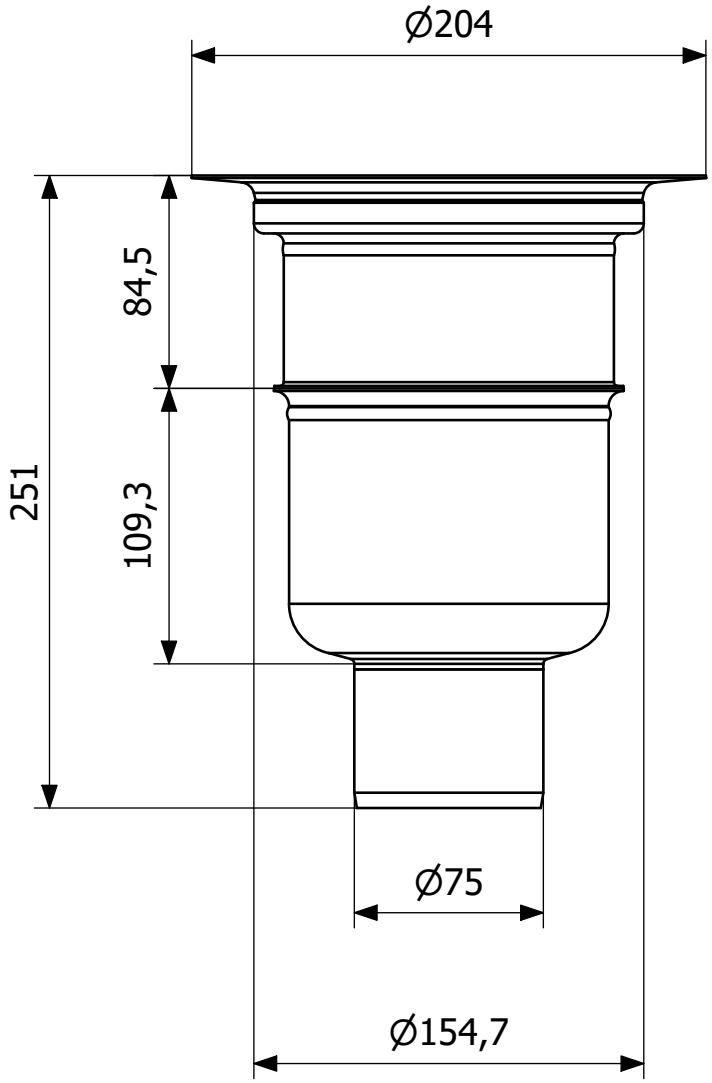
Ø204
84,5
109,3
251
Ø75
Ø154,7