

Produktnummer HA7152428

Udløbshus i syrefast rustfrit stål med lodret Ø110 mm udløb og Ø220 tilslutning mod renden.

Specifikationer

Produktnummer	HA7152428
Dimension	Ø110 mm
Funktion	Lodret udløb
Materiale	Syrefast rustfrit stål EN 1.4404
Overflade	Koldvalset (2B)
Størrelse	Ø220 mm
Tryk Flow Temp	5,2 l/s
Vare farve	Rustfrit
Version	Afløbsskål

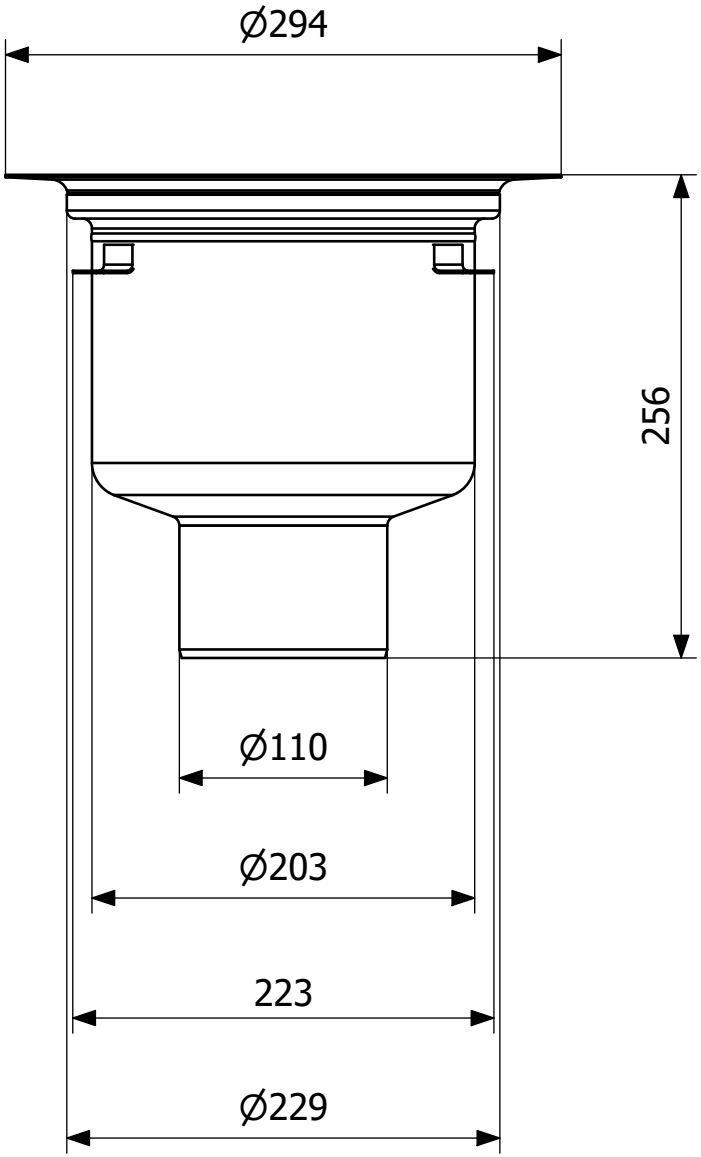
Ø294
256
Ø110
Ø203
223
Ø229