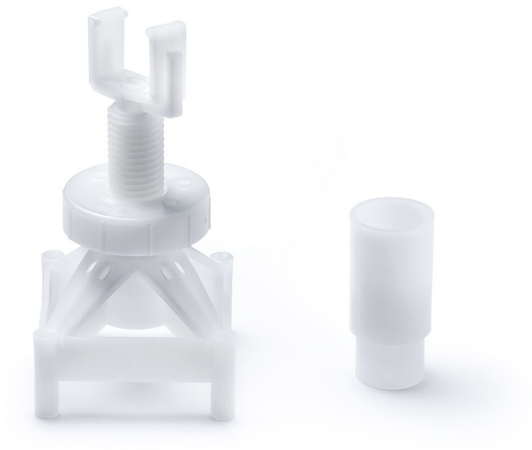

Produktnummer 855541

Purus støtteden er et hjælpemiddel til fiksering af rende- industriafløb til indstøbning i beton, højden er justerbar imellem 90-200 mm. Passer til Purusrenden 100, 200, storkøkkenrenden, kanalrenden og industriafløb. 4 stk.

Specifikationer

Produktnummer	855541
Funktion	Til PURUS gulvafløb
Materiale	Plast (PP)
Størrelse	90-200 mm
Vare farve	Hvid
Version	Justerbar højde

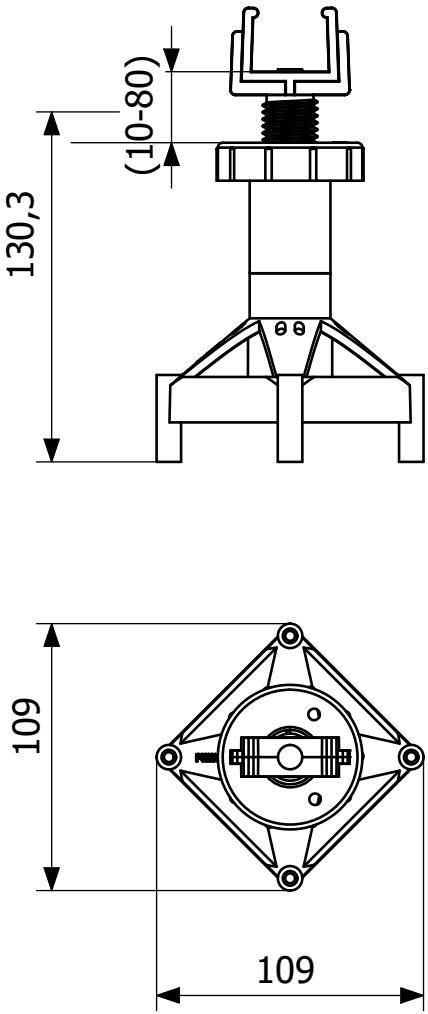
(10-80)
130,3
109
109