

VVS 188849-440

Vandlåssæt til indbygning med PUM lugtspærrer 1 1/42 – 1½” x Ø32/40 mm og kapbar slange Ø32 mm, PUM erstatter almindelig vandlås og er pladsbesparrende.

Specifikationer

VVS nummer	188849-440
Dimension	G32/G40xØ32/Ø40 mm
Funktion	Klemring x indv.-/udvendig gevind
Materiale	Plast (PP), Silikone
Tryk Flow Temp	0,6 l/s
Vare farve	Hvid
Version	Med fleksibel slange og muffeskjuler

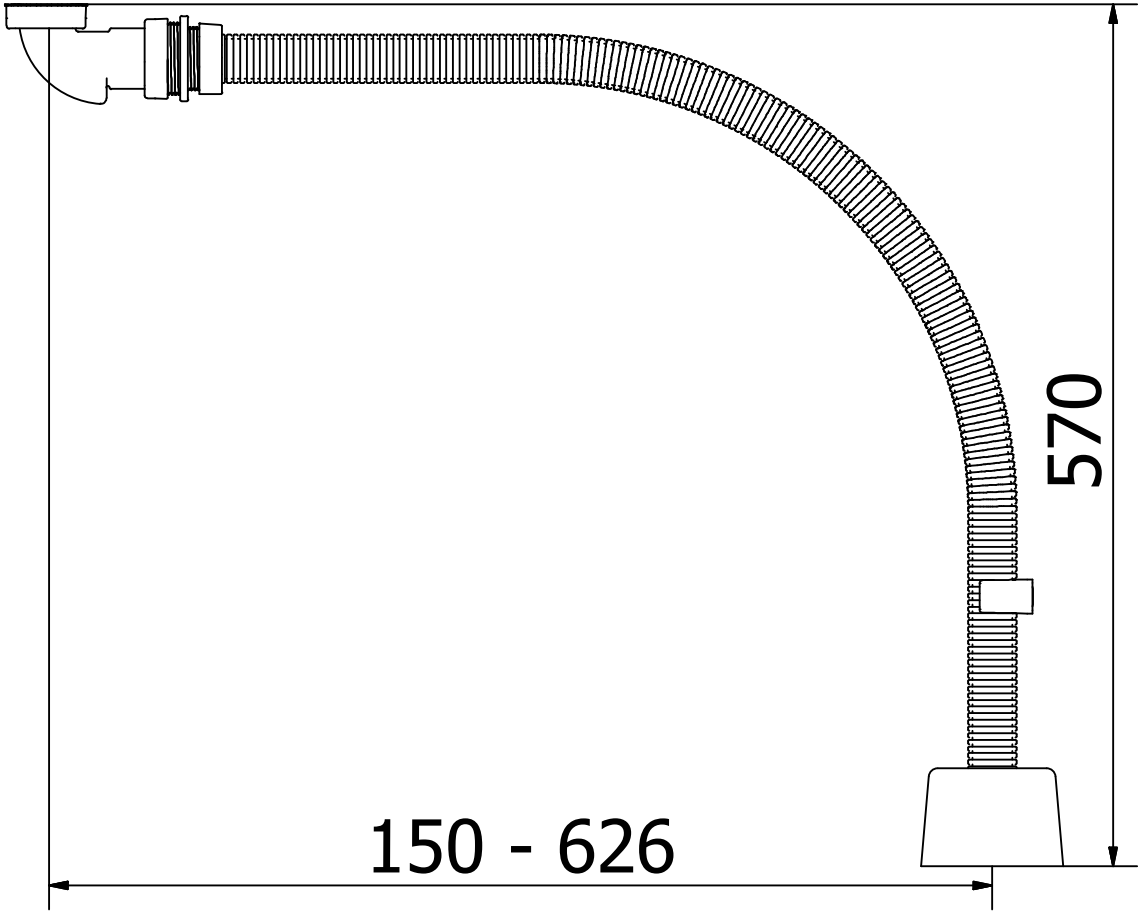
570
150 - 626