

VVS 153451-016

MaxiFlex afløbsskål Ø110 mm. med drejelig indstøbningsflange. Med 4 sideindløb med 1 1/4″RG og tragt for sprøjtedæmper. uden vandlås og ramme/rist. Indstøbning i beton.

Specifikationer

VVS nummer	153451-016
Dimension	Ø110 mm
Funktion	Lodret udløb
Gulvbelægning	Klinker/fliser, Beton
Gulvkonstruktion	Betongulv
Materiale	Plast (PP)
Tryk Flow Temp	1,2-1,8 l/s
Vare farve	Grå
Version	Uden ramme og rist

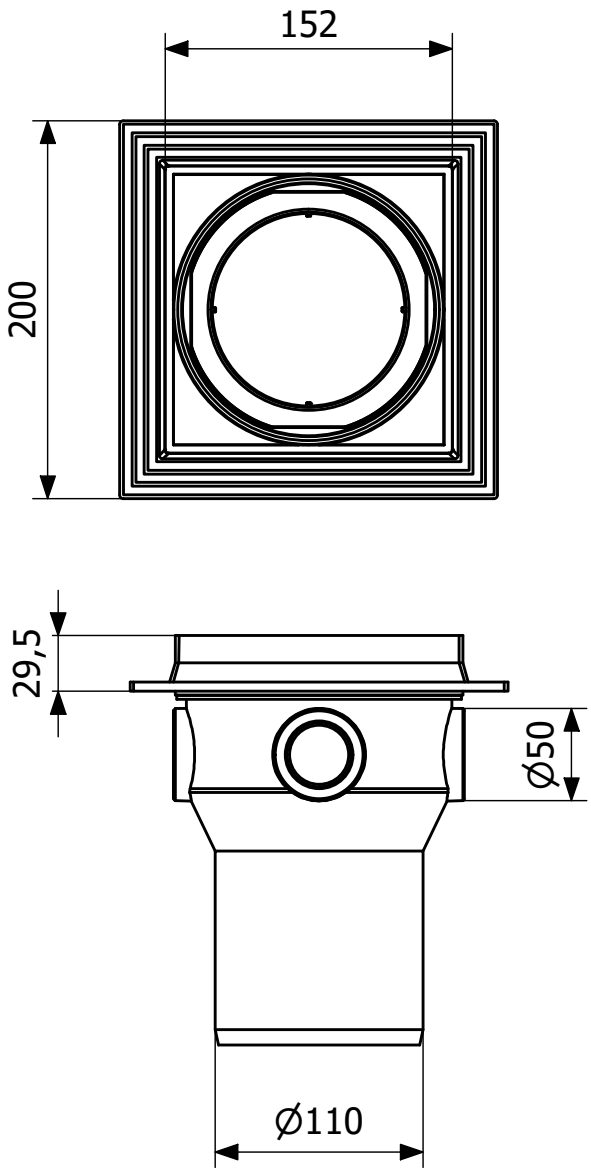
152
200
29,5
Ø50
Ø110