

VVS 153445-016

MaxiFlex afløbsskål Ø110 mm. med indstøbningsflange og fleksibel højderegulerbar overdel. Med 3 sideindløb for 40 mm rørmuffe og 1 for 32 mm rørmuffe. Uden vandlås og uden rist/ramme. Indstøbning i beton.

Specifikationer

VVS nummer	153445-016
Dimension	Ø110 mm
Funktion	Lodret udløb
Gulvbelægning	Klinker/fliser, Beton
Gulvkonstruktion	Betongulv
Materiale	Plast (PP)
Tryk Flow Temp	1,2-1,8 l/s
Vare farve	Grå
Version	Med ekstra indløb

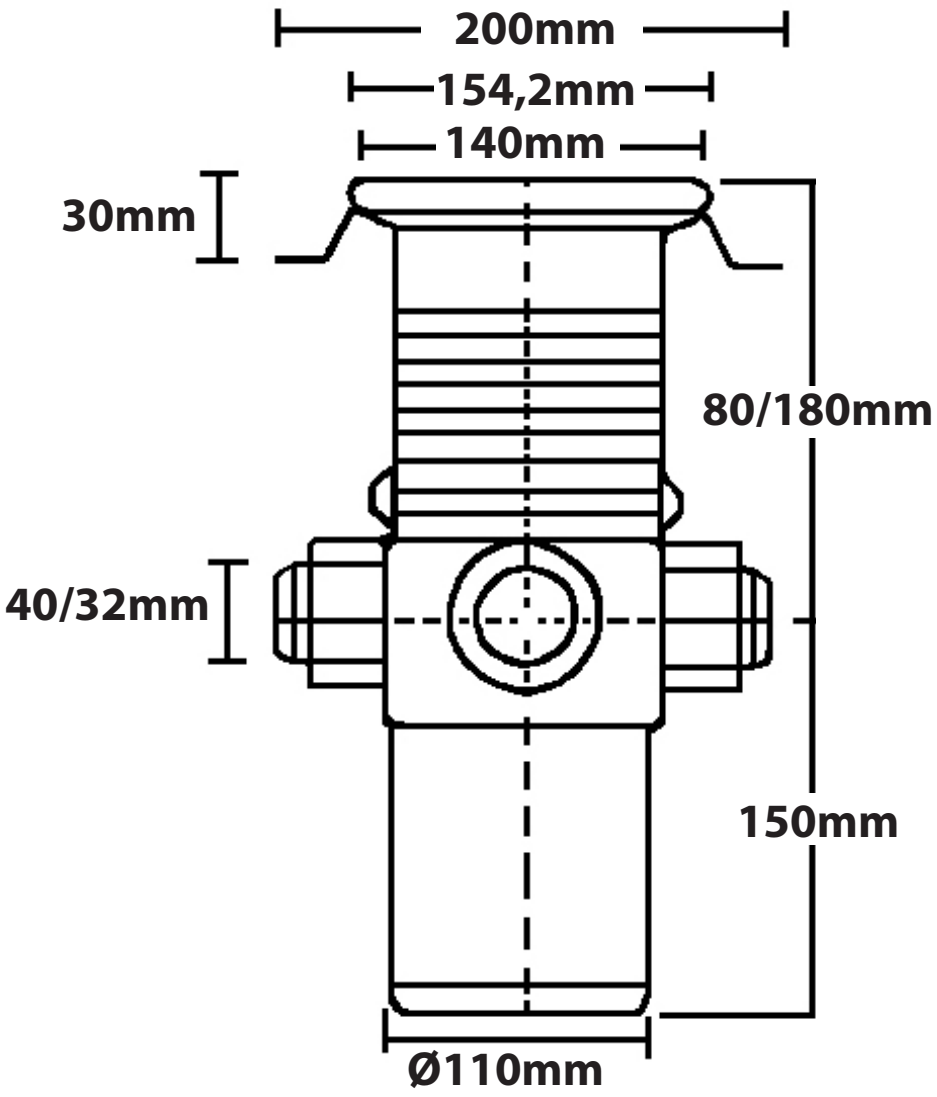



Godkendt



Projekt nr	Tegning nr. 153445-016_1	A4	Ybehandling	Denne erstatter tegning nr.			Dato
PURUS	Skala	Sider 1	Generell tolerans. ISO 2768-1	Vægt (gram)	Volumen (cm3)	Godkend. sign.	Dato
Purus AS Farum Gydevej 71 3520 FARUM Tel 4616 1919 Fax 4616 1910 www.purus.dk	Materiale PP		VVS nr 153445-016			Forfatter GUF	Oprettelses dato 07/10/14
	Varenavn PURUS MaxiFlex Ø110mm u/rist/ram		Artikel nr 153445-016				Udgave 1