

VVS 153471-113

Gulvafløb Ymer er et gulvafløb med Ø75 mm vandret udløb og en lav indbygningshøjde på 101 mm, til installation i både træ- og betondæk. Gulvafløbet anvendes i vådrum, hvor der er behov for lav byggehøjde og sikker løsning til afledning af vand.

Produktet leveres med en indbygningsvandlås, automatisk klemring og plastrist. Den udtagelige vandlås gør rengøring og løbende vedligeholdelse af gulvafløbet enkel og praktisk.

Den automatiske klemmering er selvjusterende og passer til vinyl med en tykkelse på 1,5–2,0 mm. hvilket sikrer en sikker og tæt tilslutning ved installation.

Gulvafløbet er desuden forsynet med et beskyttelseslåg, der forhindrer, at beton, støbemasse og flydespartel trænger ned i afløbet under installationsprocessen.

Gulvafløb Ymer er fremstillet i svejsebart PE-HD, hvilket sikrer en pålidelig og sikker tilslutning ved installation.

Specifikationer

VVS nummer	153471-113
Dimension	Ø75 mm

Funktion	Vandret udløb
Gulvbelægning	Beton/Epoxy/klinker/vinyl
Gulvkonstruktion	Beton/Træ
Materiale	PEH
Størrelse	Ø150 mm
Tryk Flow Temp	1,0 l/s
Vare farve	Hvid
Version	Med plastrist

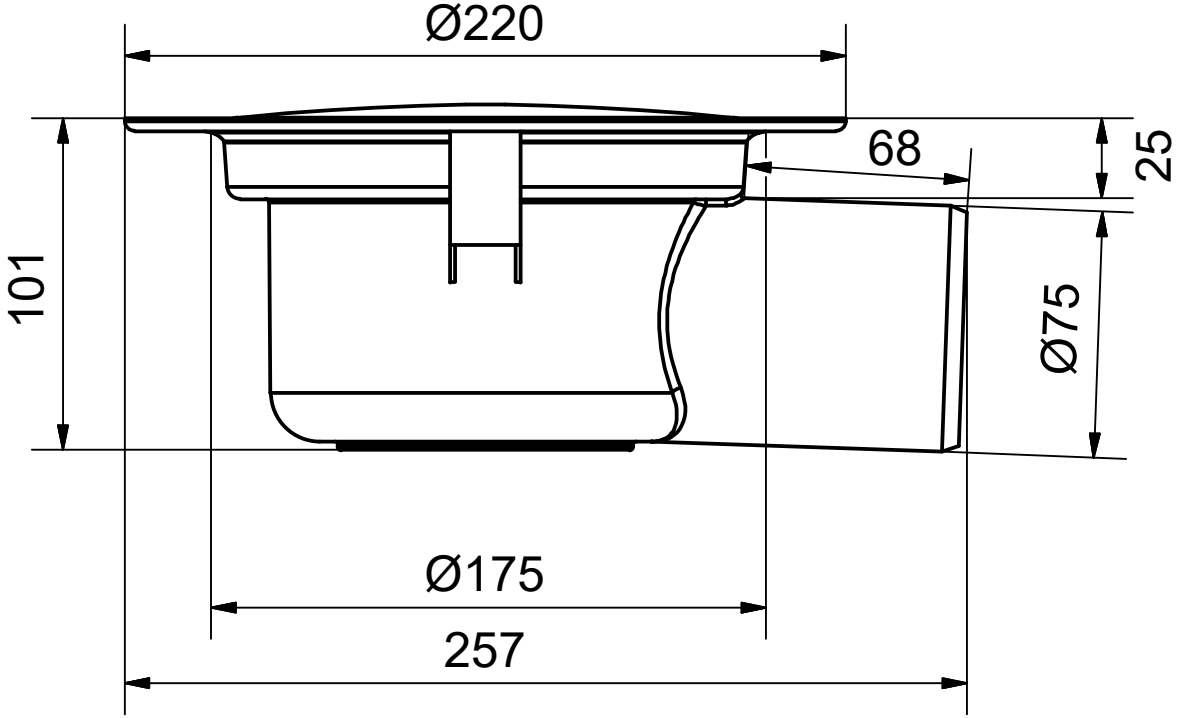
Ø220
68
25
101
Ø75
Ø175
257