

VVS 153477-113

Gulvafløb Våge er et gulvafløb med Ø75 mm vandret udløb og tre sideindløb 1 1/4″ RG, til installation i både træ- og betondæk. Indbygningshøjden er 163 mm. Gulvafløbet anvendes i vådrum, hvor der er behov for ekstra tilslutninger. NB. Kun ét af de ekstra indløb må anvendes ved installation.

Gulvafløbet leveres med en udtagelig vandlås med sprøjtedæmper, tilslutningsnippel Ø32, automatisk klemring og plastrist. Den udtagelige vandlås gør rengøring og løbende vedligeholdelse af gulvafløbet enkel og praktisk.

Den automatiske klemring kan bruges til både membraner og vinyl, klemringen er selvjusterende og passer til vinyl med en tykkelse på 1,5-2,0 mm, hvilket sikrer en sikker og tæt tilslutning ved installation.

Gulvafløbet er forsynet med et beskyttelseslåg, der forhindrer, at beton, støbemasse og flydespartel trænger ned i gulvafløbet under installationsprocessen.

Ved installation sammen med Monteringsplade 2014 må afstandsringen ikke anvendes.

Specifikationer

VVS nummer	153477-113

Dimension	Ø75 mm
Funktion	Vandret udløb
Gulvbelægning	Beton/Epoxy/klinker/vinyl
Gulvkonstruktion	Beton/Træ
Materiale	Plast (PP)
Størrelse	Ø150 mm
Tryk Flow Temp	1,4 l/s
Vare farve	Hvid
Version	Med ekstra indløb

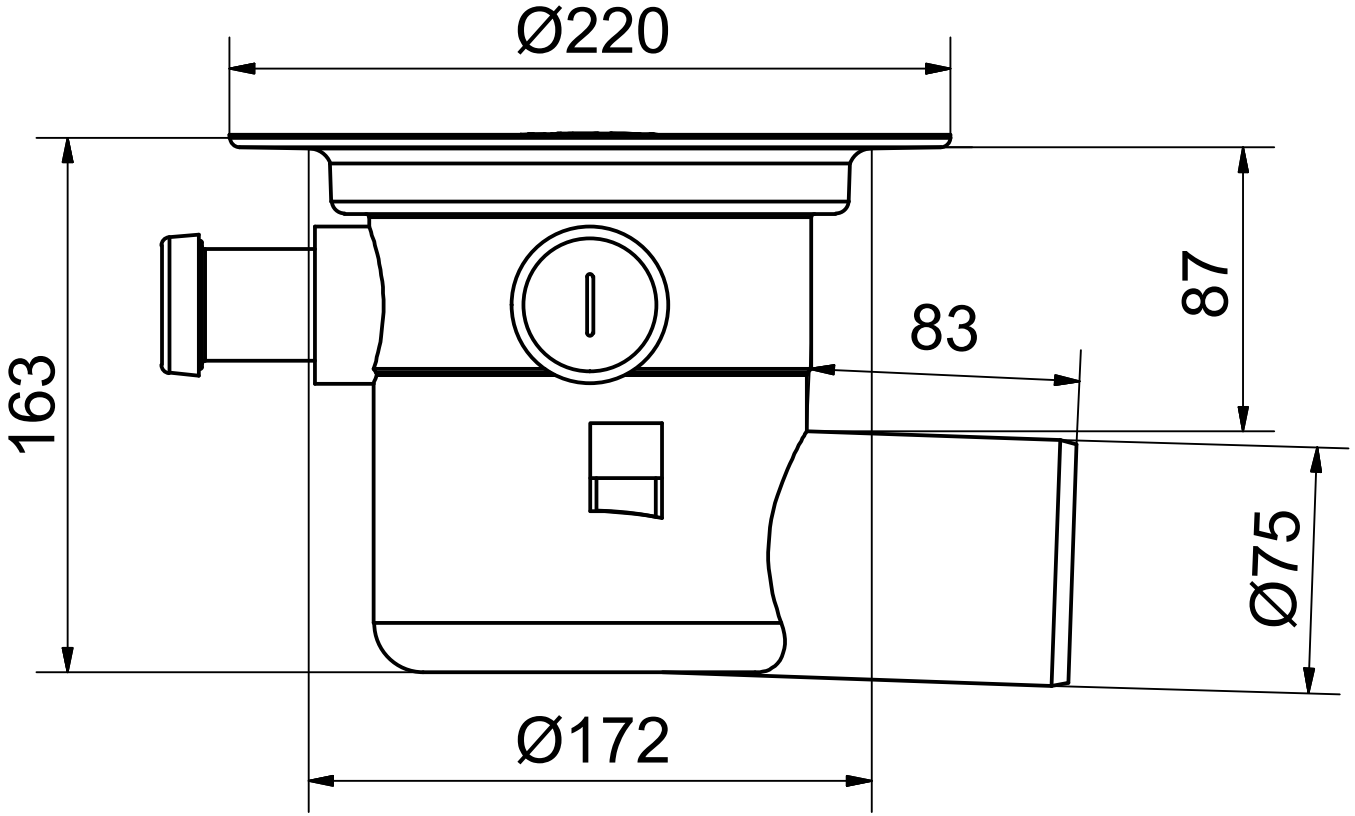
Ø220
163
87
83
Ø75
Ø172