PURUS



VVS 153376-112

Gulvafløb Mini Oden er et gulvafløb med Ø50 mm vandret udløb, til installation i både beton og træbjælkelag.

Gulvafløbet leveres med indbygningsvandlås, automatisk klemring og plastrist. Klemmeringen er selvjusterende og passer til vinyl med en tykkelse på 1,5–2,0 mm. hvilket sikrer en sikker og tæt tilslutning ved installation.

Specifikationer

VVS nummer	153376-112
Dimension	Ø50 mm
Funktion	Vandret udløb
Gulvbelægning	Beton/Epoxy/klinker/vinyl
Gulvkonstruktion	Beton/Træ
Materiale	Plast (PP)
Størrelse	Ø130 mm
Tryk Flow Temp	0,8 l/s
Vare farve	Hvid
Version	Med plastrist

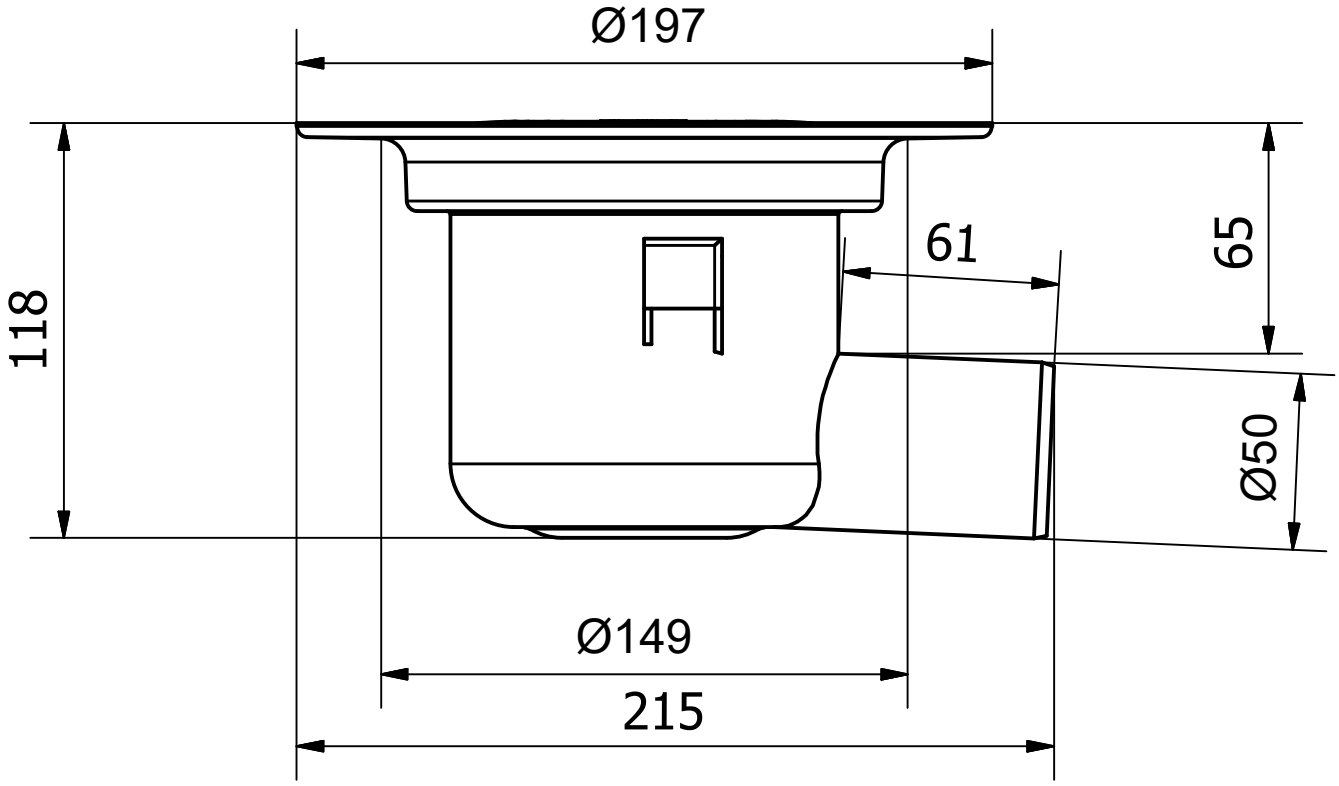
Ø197
118
61
65
Ø50
Ø149
215