

VVS 153475-016

Gulvafløb Loke er et gulvafløb med valgfri tilslutning til Ø75 eller Ø110 mm lodret udløb samt tre sideindløb 1 1/4″ RG, til installation i både træ- og betondæk. Gulvafløbet anvendes i vådrum, hvor der er behov for fleksibel tilslutning og ekstra indløb, NB kun ét af de ekstra indløb må anvendes ved installation.

Produktet leveres med en udtagelig indbygningsvandlås med sprøjtedæmper, tilslutningsnippel Ø32, automatisk klemring og plastrist. Den udtagelige vandlås gør rengøring og løbende vedligeholdelse af gulvafløbet enkel og praktisk.

Den automatiske klemring kan bruges til både membraner og vinyl, klemringen er selvjusterende og passer til vinyl med en tykkelse på 1,5-2,0 mm, hvilket sikrer en sikker og tæt tilslutning ved installation.

Gulvafløbet er forsynet med et beskyttelseslåg, der forhindrer, at beton, støbemasse og flydespartel trænger ned i afløbet under installationsprocessen.

Ved installation sammen med Monteringsplade 2014 må afstandsringen ikke anvendes.

Specifikationer

VVS nummer	153475-016

Dimension	Ø75/Ø110 mm
Funktion	Lodret udløb
Gulvbelægning	Beton/Epoxy/klinker/vinyl
Gulvkonstruktion	Beton/Træ
Materiale	Plast (PP)
Størrelse	Ø150 mm
Tryk Flow Temp	1,4 l/s
Vare farve	Hvid
Version	Med ekstra indløb

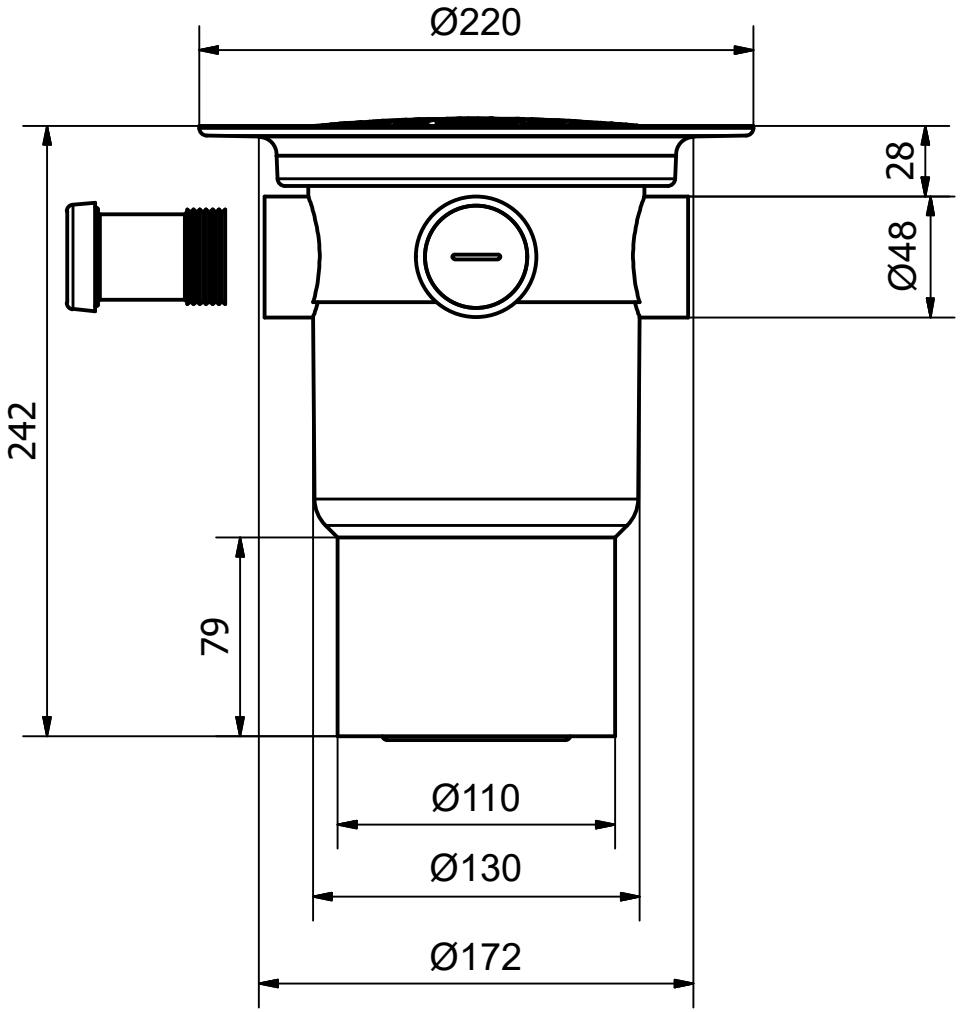
Ø220
28
Ø48
242
79
Ø110
Ø130
Ø172