

VVS 153460-512

Gulvafløb Freja er et gulvafløb med Ø50 mm vandret udløb og en lav indbygningshøjde på 99 mm, til installation i både træ- og betondæk. Gulvafløbet anvendes i vådrum, hvor lav indbygningshøjde og sikker afledning af vand er vigtig.

Gulvafløbet leveres med en udtagelig indbygningsvandlås, automatisk klemring og plastrist. Den udtagelige vandlås gør rengøring og løbende vedligeholdelse af gulvafløbet nemmere.

Den automatiske klemring anvendes til både vådrumsmembran og plastgulvbelægning. Klemringen er selvjusterende til plastbelægninger med en tykkelse på 1,5-2,0 mm, hvilket sikrer en tæt og sikker tilslutning ved installation.

Gulvafløbet er forsynet med et beskyttelseslåg, som forhindrer beton og afretningsmasse i at trænge ned i afløbet under installationsprocessen. Produktet er fremstillet af svejsbar PEH, hvilket sikrer en sikker tilslutning til PE-rør.

Specifikationer

VVS nummer	153460-512
Dimension	Ø50 mm
Funktion	Vandret udløb

Gulvbelægning	Beton/Epoxy/klinker/vinyl
Gulvkonstruktion	Beton/Træ
Materiale	PEH
Størrelse	Ø150 mm
Tryk Flow Temp	0,8 l/s
Vare farve	Hvid
Version	Lav byggehøjde

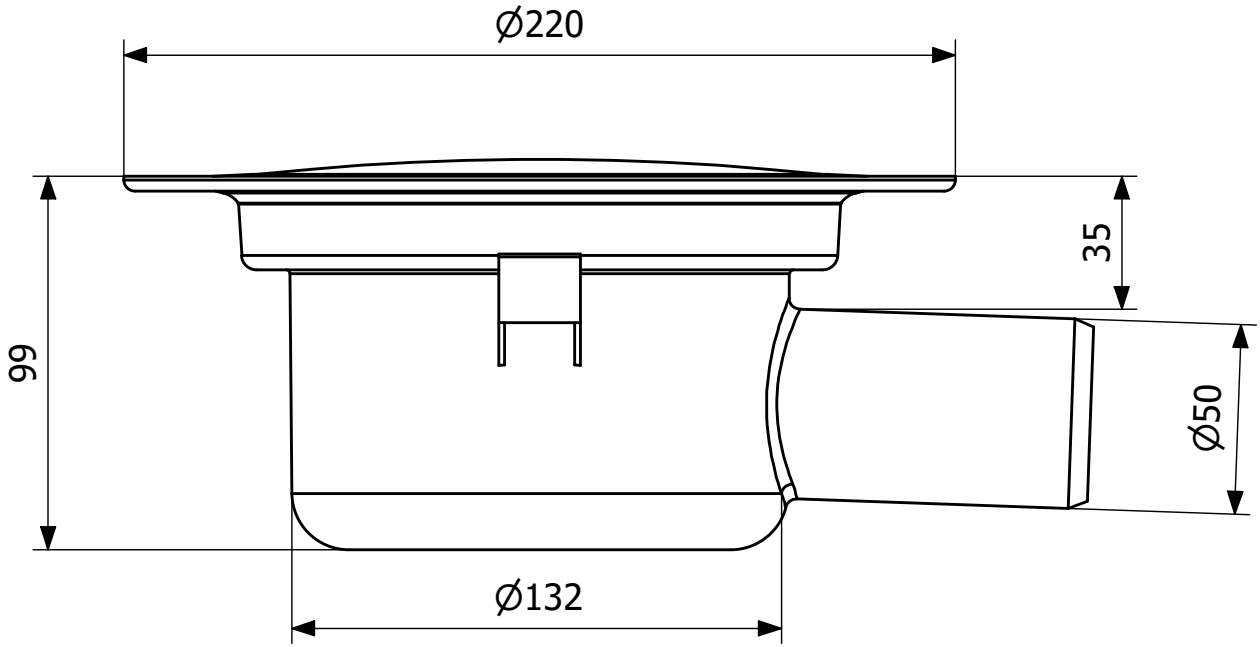
Ø220
35
99
Ø50
Ø132