

VVS 153474-113

Gulvafløb Brage KM er et gulvafløb med kort Ø75 mm lodret udløb, til installation i både træ- og betondæk. Gulvafløbet anvendes i vådrum, hvor der er behov for en kompakt løsning til afledning af vand.

Gulvafløbet leveres med en udtagelig indbygningsvandlås, automatisk klemring og plastrist. Den udtagelige vandlås gør rengøring og løbende vedligeholdelse af gulvafløbet enkel og praktisk.

Den automatiske klemring anvendes til både vådrumsmembraner og vinylgulve. Klemringen er selvjusterende til plastbelægninger med en tykkelse på 1,5-2,0 mm, hvilket sikrer en sikker og tæt tilslutning ved installation.

Gulvafløbet er forsynet med et beskyttelseslåg, der forhindrer, at beton, støbemasse og flydespartel trænger ned i gulvafløbet under installationsprocessen. Produktet er fremstillet af svejsbar PEH, hvilket sikrer en sikker tilslutning til PE-rør.

Specifikationer

VVS nummer	153474-113
Dimension	Ø75 mm
Funktion	Lodret udløb

Gulvbelægning	Beton/Epoxy/klinker/vinyl
Gulvkonstruktion	Beton/Træ
Materiale	PEH
Størrelse	Ø150 mm
Tryk Flow Temp	1,1 l/s
Vare farve	Hvid
Version	Kort model

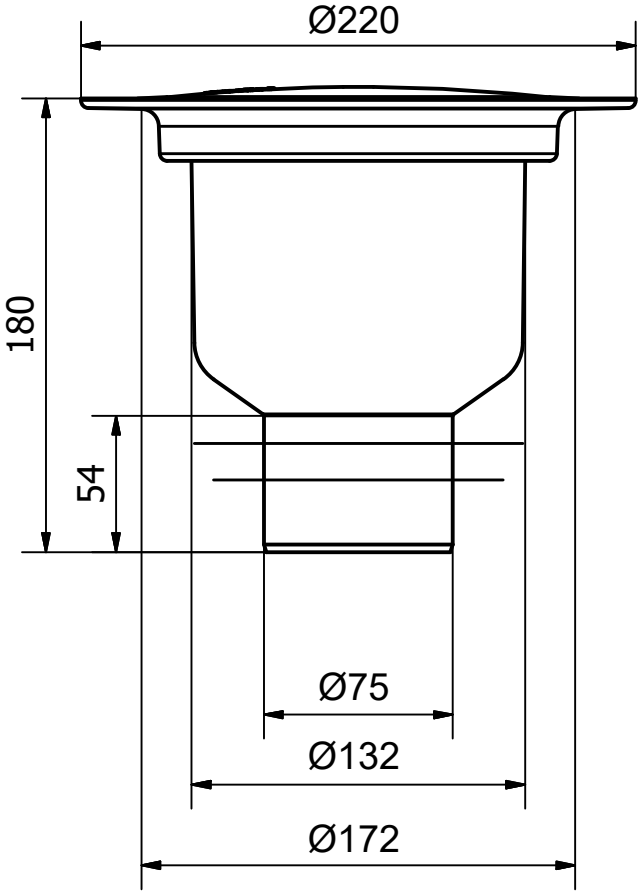
Ø220
180
54
Ø75
Ø132
Ø172