

VVS 153464-012

Afløbsskål MiniMax er en afløbsskål med Ø50 mm vandret udløb og en lav indbygningshøjde på 70 mm, til installation i både træ- og betondæk. Afløbsskålen anvendes i installationer, hvor der er krav om lav indbygningshøjde.

Produktet leveres med automatisk klemring og plastrist. Den automatiske klemring kan anvendes til både vådrumsmembran og vinylgulv og er selvjusterende til vinylgulve med en tykkelse på 1,5-2,0 mm, hvilket sikrer en sikker og tæt tilslutning ved installation.

Er ikke egnet til installation under badekar.

Specifikationer

| | |
|---|---|
| **VVS nummer** | 153464-012 |
| **Dimension** | Ø50 mm |
| **Funktion** | Vandret udløb |
| **Gulvbelægning** | Beton/Epoxy/klinker/vinyl |
| **Gulvkonstruktion** | Betongulv |
| **Materiale** | Plast (PP) |
| **Størrelse** | Ø130 mm |
| **Tryk Flow Temp** | 0,8 l/s |

| | |
|---|---|
| **Vare farve** | Hvid |
| **Version** | Lav byggehøjde |

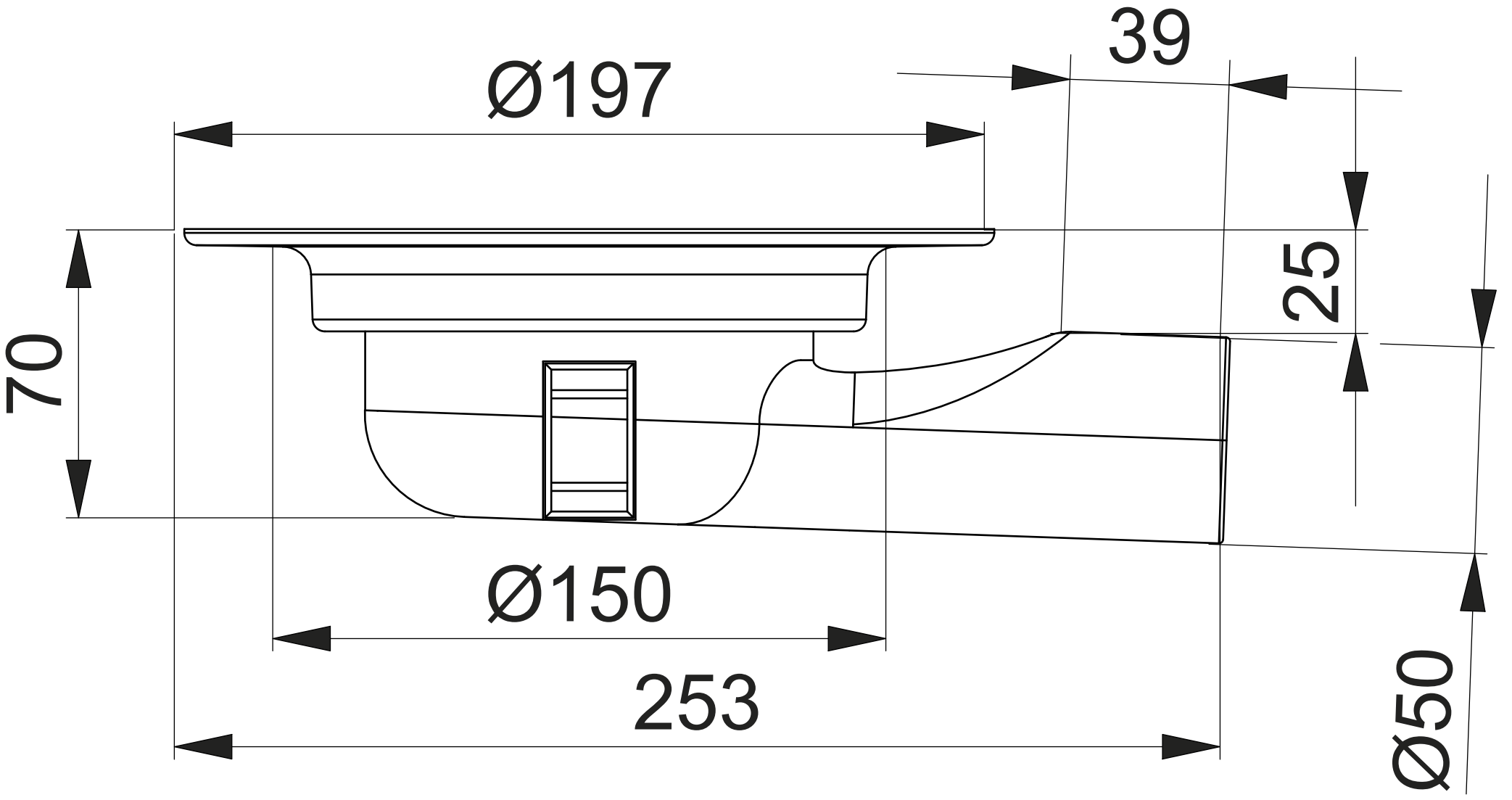
Ø197
39
25
70
Ø150
253
Ø50